PRESJEK A-A

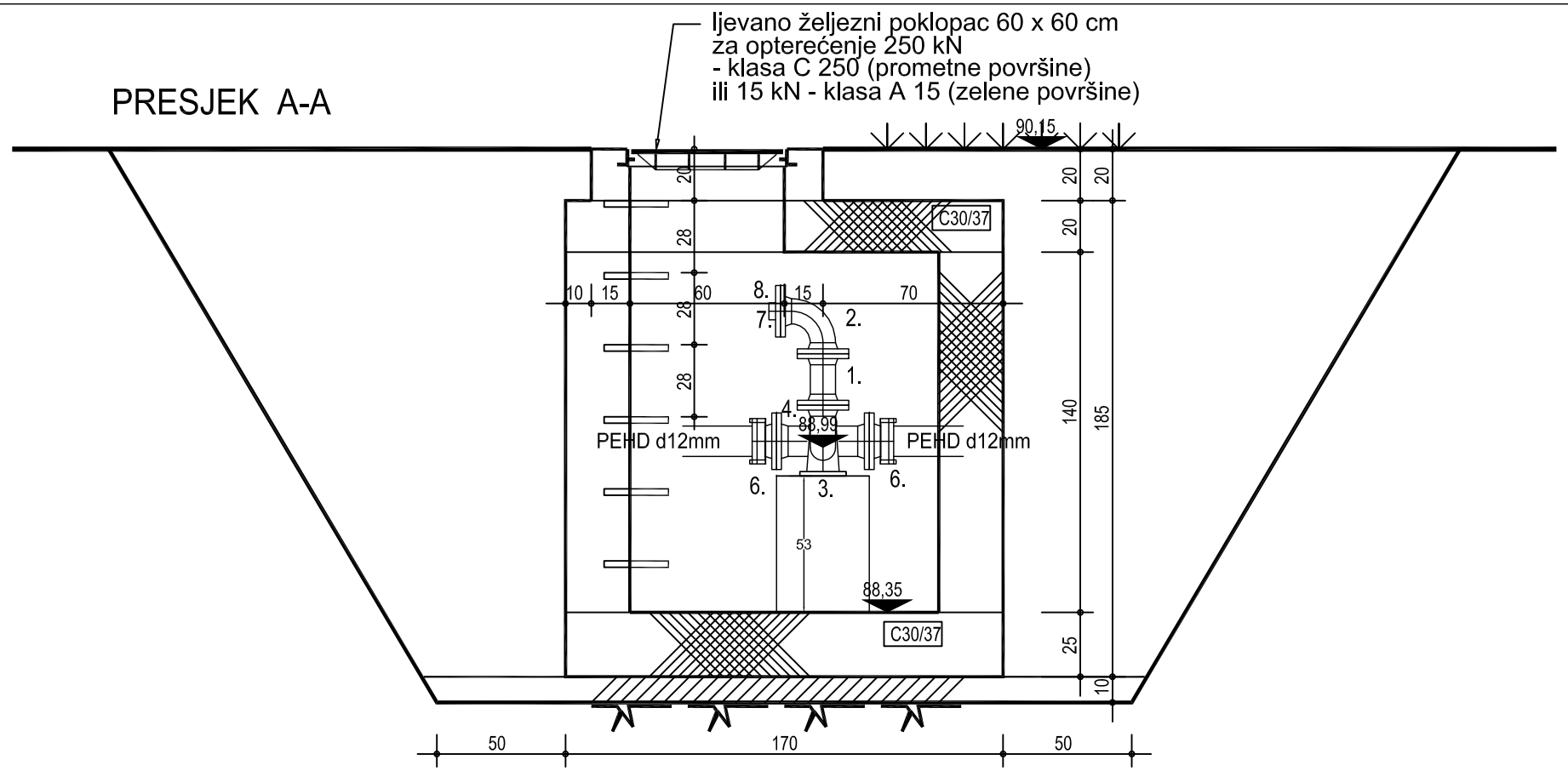

PRESJEK B-B

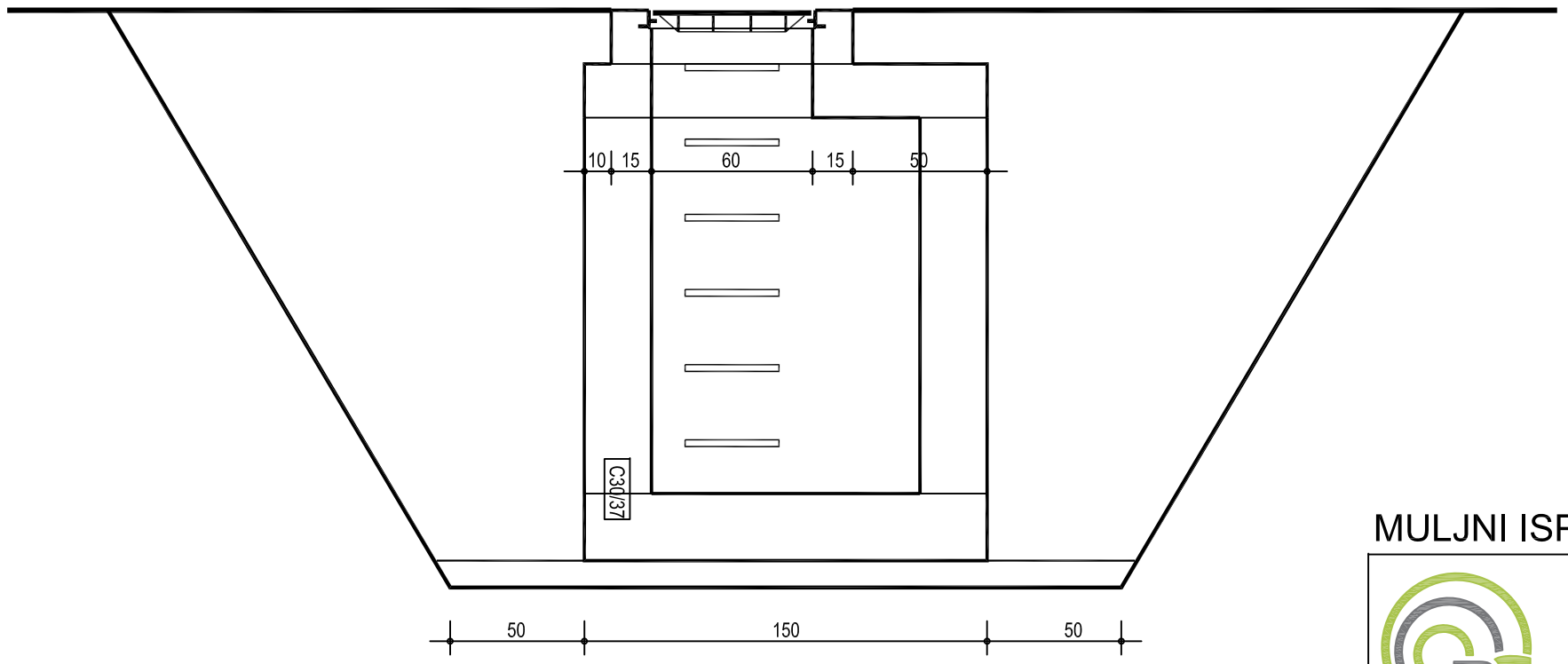

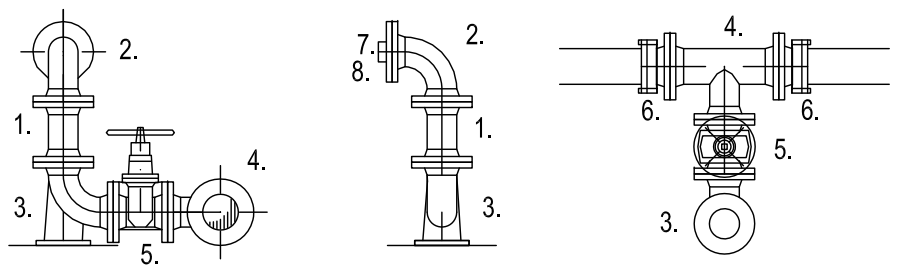

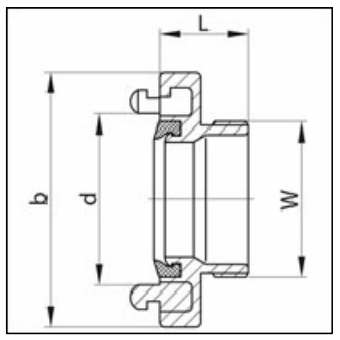

DIMENZIJE:
b = 89 mm
d = 65 mm
W = 3"

TLOCRT

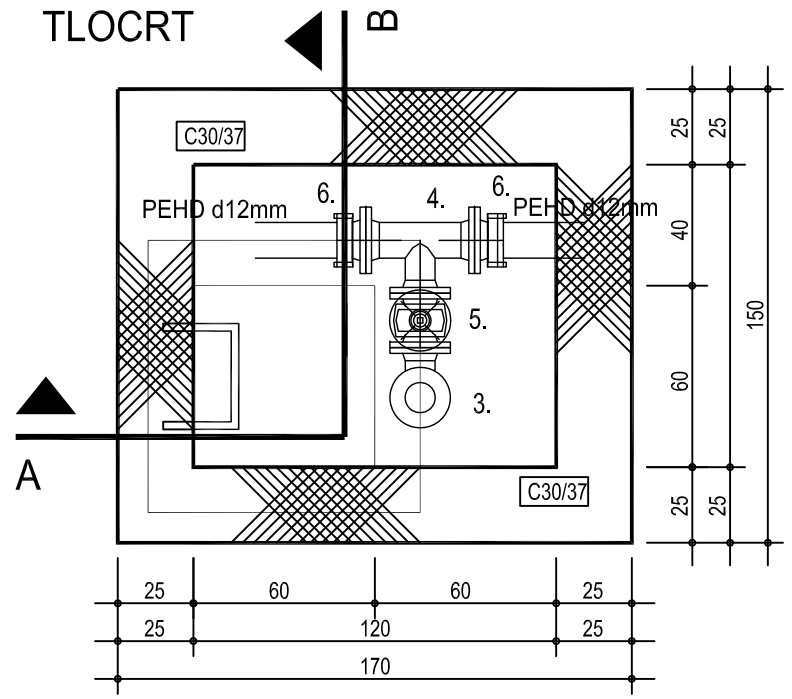

SPECIFIKACIJA

RED. BR.	OPIS KOMADA	OZN.ili RF.MOD.	DN (mm)	PN (bar)	DULJINA ili KUT	KOM.
1.	RAVNI KOMAD s prirubnicama	FF	80	10	20	1
2.	KUTNI KOMAD 90° s prirubnicama	Q90	80	10	90°	1
3.	KUTNI KOMAD 90° s prir. i stalkom	N	80	10	90°	1
4.	OTCJEPNI KOMAD s prirubnicama	T	100 80	10	360 175	1
5.	EV-ZASUN kratki + kolo		80	10	180	1
6.	PRIRUBNIČKA SPOJNICA za PE d125mm		100	16	95	2
7.	ČELIČNA PRIRUBN. s priklj. mufom za priključak stabilne	X+m. spojnice	80 3"	10	45 26	1

8. Spojnica stabilna fi 75 ZN (vanjski navoj) kom 1
Vatrogasna štorc spojnica s vanjskim navojem s jedne strane.

MULJNI ISPUST 1:25

PanGeo Projekt d.o.o.
M. Haberlea 6
10 000 Zagreb
Tel: + 385 1 77 87 158
Fax: + 385 1 79 80 862
e-mail: info@pangeoprojekt.hr
web: www.pangeoprojekt.hr

PROJEKTANT: Filip Bujan, mag. ing. aedif.

INVESTITOR: GRAD OSIJEK, Franje Kuhača 9, 31 000 Osijek

PROJEKTANT SURADNIK: Krunoslav Ravnjak, ing. građ.; Branko Vidmar, mag. ing. aedif.

LOKACIJA: k.č.br.: 11129/3, 10684/1, 10683/8, 10686, 10685/1, 10685/2, 10685/3 i 10701/3, k.o. Osijek

GRAĐEVINA: ODLAGALIŠTE NEOPASNOG OTPADA "LONČARICA VELIKA" - GRAD OSIJEK

NAZIV MAPE: HIDROTEHNIČKI PROJEKT VODOVODA I ODVODNJE

SADRŽAJ: MULJNI ISPUST

MJERILO: 1:25

VRSTA PROJEKTA:	BROJ PROJEKTA:	ZOP:	REDNI BROJ MAPE:	DATUM:	REVIZIJA:	BROJ PRILOGA:
GLAVNI GRAĐEVINSKI PROJEKT - IZMJENE I DOPUNE	10-019/15	10-005/15	2/4	siječanj 2015.	-	12